JSW1

Самовсасывающие электронасосы “JET”

ЭКСПЛУАТАЦИОННЫЕ ХАРАКТЕРИСТИКИ

- Подача до **50 л/мин** (3 м^3/ч)
- Напор до **47 м**

ГРАНИЦЫ ПРИМЕНЕНИЯ

- Манометрическая высота всасывания до **9 м** (HS)
- Температура жидкости от **-10 °C** до **+40 °C**
- Температура окружающей среды до **+40 °C**
- Максимальное давление в корпусе насоса **6 бар**
- Непрерывный режим работы **S1**

ИСПОЛНЕНИЕ И НОРМЫ БЕЗОПАСНОСТИ

EN 60335-1
IEC 60335-1
CEI 61-150

EN 60034-1
IEC 60034-1
CEI 2-3

СЕРТИФИКАТЫ

АИЗО

ПРОМТЕСТ - 168

ОБЛАСТЬ ПРИМЕНЕНИЯ И УСТАНОВКА

Насосы данной серии предназначены для перекачки чистой воды без абразивних частиц, а так же жидкостей, химически неагрессивных по отношению к материалам насоса.
Конструкция самовсасывающего насоса JSW позволяет перекачивать воду даже в тех случаях, когда в ней содержится небольшое количество воздуха. Надежность и простота эксплуатации делают эти насосы чрезвычайно популярными для бытового применения, а именно: для водоснабжения в составе автоматической водоподъемной станции, для полива и т.д.
Установка оборудования должна производиться в помещениях или местах, защищенных от атмосферного воздействия и влаги.

ПАТЕНТЫ - МАРКИ - МОДЕЛИ

- Зарегистрированная итальянская модель № 72753
- Европейский патент № 1 510 696

ИСПОЛНЕНИЕ ПО ЗАКАЗУ

- Электронасосы с рабочим колесом из технополимера - индекс X
- Другое напряжение питания или частота 60 Гц
- Вариант исполнения BETTY с пластиковыми штуцерами под шланг **Ø 20 мм**, кабелем электропитания длиной **1,5 м** с вилкой Schuko и ручкой для переноса

ГАРАНТИЯ

1 год в соответствии с общими условиями продажи

ТЕХНИЧЕСКИЕ ХАРАКТЕРИСТИКИ

50 Гц n= 2900 об/мин HS= 0 м

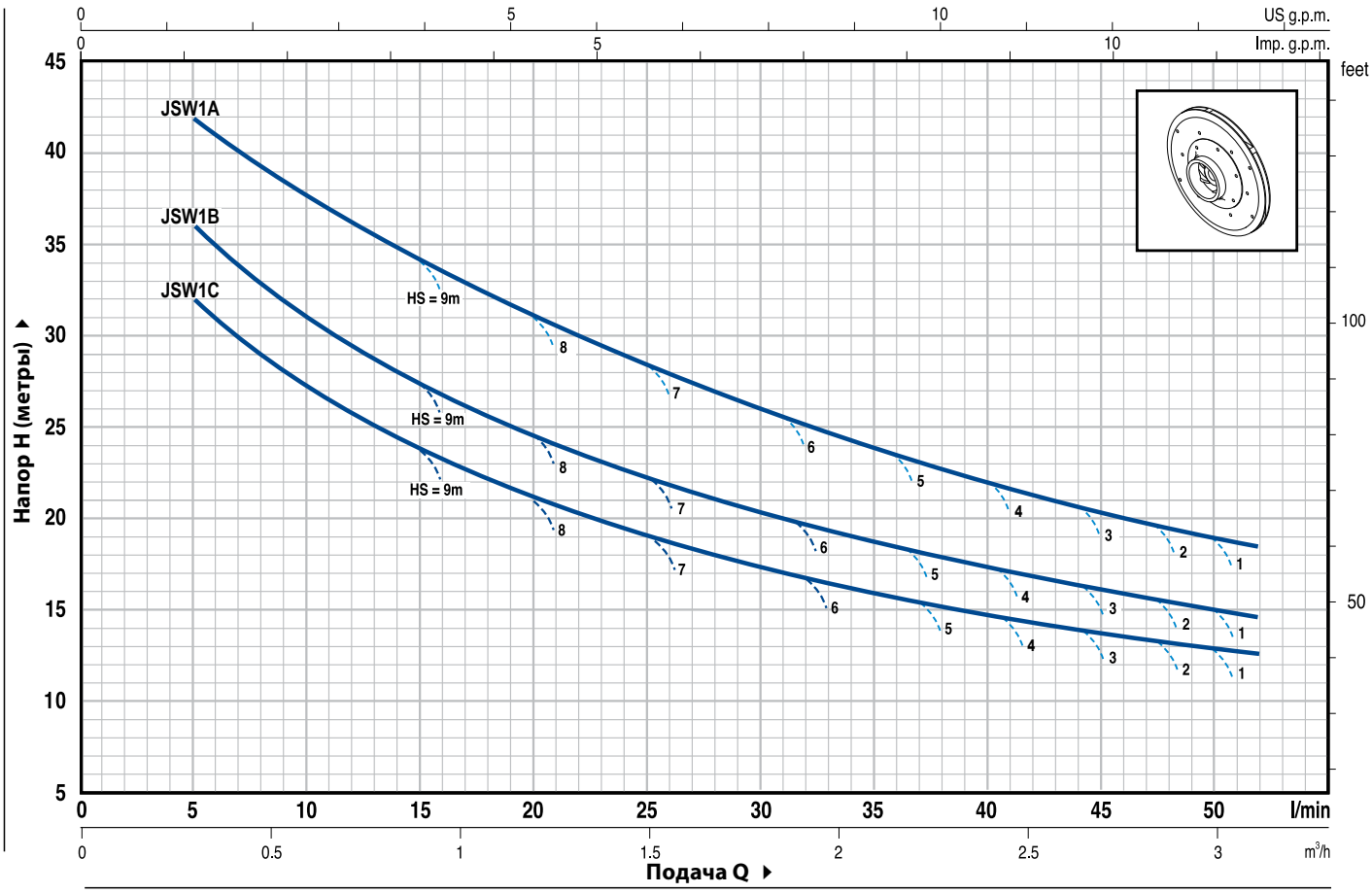

ТИП		МОЩНОСТЬ		Q м³/ч	0	0,3	0,6	0,9	1,2	1,5	1,8	2,1	2,4	2,7	3,0
Однофазный	Трехфазный	кВт	л.с.	л/мин	**0**	**5**	**10**	**15**	**20**	**25**	**30**	**35**	**40**	**45**	**50**
* **JSWm 1C**	–	0,37	0,50	H метры	35	32	27	24	21	19	17	16	15	14	13
* **JSWm 1B**	**JSW 1B**	0,50	0,70		41	36	31	27	24	22	20	19	17	16	15
* **JSWm 1A**	**JSW 1A**	0,60	0,85		47	42	38	34	31	28,5	26	24	22	21,5	19

Q = Подача **H** = Общий манометрический напор **HS** = Высота всасывания

Допуск характеристик в соответствии с EN ISO 9906 Прил. A.

РАЗМЕРЫ И ВЕС

* Вариант исполнения
BETTY X

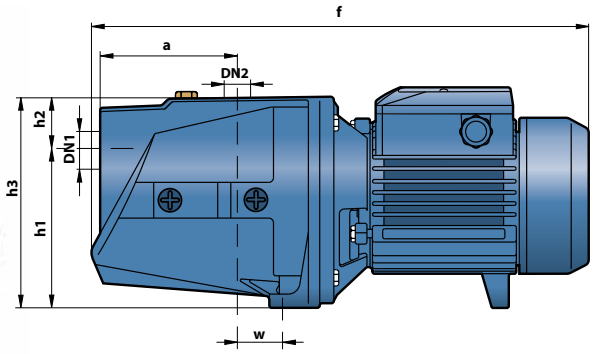

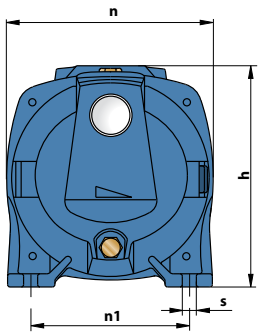

ТИП		ПАТРУБКИ		РАЗМЕРЫ мм										кг	
Однофазный	Трехфазный	DN1	DN2	a	f	h	h1	h2	h3	n	n1	w	s	1~	3~
JSWm 1C	–													**9,2**	**–**
JSWm 1B	JSW 1B	**1”**	**1”**	115	379	171	127	33,5	160,5	160	124	24	10	**10,0**	**9,5**
JSWm 1A	JSW 1A													**10,3**	**10,1**

JSW2

Самовсасывающие электронасосы “JET”

Лидер продаж

ЭКСПЛУАТАЦИОННЫЕ ХАРАКТЕРИСТИКИ

- Подача до **80 л/мин** (4,8 м^3/ч)
- Напор до **70 м**

ГРАНИЦЫ ПРИМЕНЕНИЯ

- Манометрическая высота всасывания до **9 м** (HS)
- Температура жидкости от **-10 °C** до **+40 °C**
- Температура окружающей среды до **+40 °C**
- Максимальное давление в корпусе насоса **6,5 бар**
- Непрерывный режим работы **S1**

ИСПОЛНЕНИЕ И НОРМЫ БЕЗОПАСНОСТИ

EN 60335-1
IEC 60335-1
CEI 61-150

EN 60034-1
IEC 60034-1
CEI 2-3

СЕРТИФИКАТЫ

АИЗО

ПРОМТЕСТ - 168

ОБЛАСТЬ ПРИМЕНЕНИЯ И УСТАНОВКА

Насосы данной серии предназначены для перекачки чистой воды без абразивних частиц, а так же жидкостей, химически неагрессивных по отношению к материалам насоса.
Конструкция самовсасывающего насоса JSW позволяет перекачивать воду даже в тех случаях, когда в ней содержится небольшое количество воздуха. Надежность и простота эксплуатации делают эти насосы чрезвычайно популярными для бытового применения, а именно: для водоснабжения в составе автоматической водоподъемной станции, для полива и т.д.
Установка оборудования должна производиться в помещениях или местах, защищенных от атмосферного воздействия и влаги.

ПАТЕНТЫ - МАРКИ - МОДЕЛИ

- Зарегистрированная итальянская модель № 72753
- Европейский патент № 1 510 696

ИСПОЛНЕНИЕ ПО ЗАКАЗУ

- Электронасосы с рабочим колесом из технополимера - индекс X
- Другое напряжение питания или частота 60 Гц

ГАРАНТИЯ

1 год в соответствии с общими условиями продажи

ТЕХНИЧЕСКИЕ ХАРАКТЕРИСТИКИ

50 Гц n= 2900 об/мин HS= 0 м

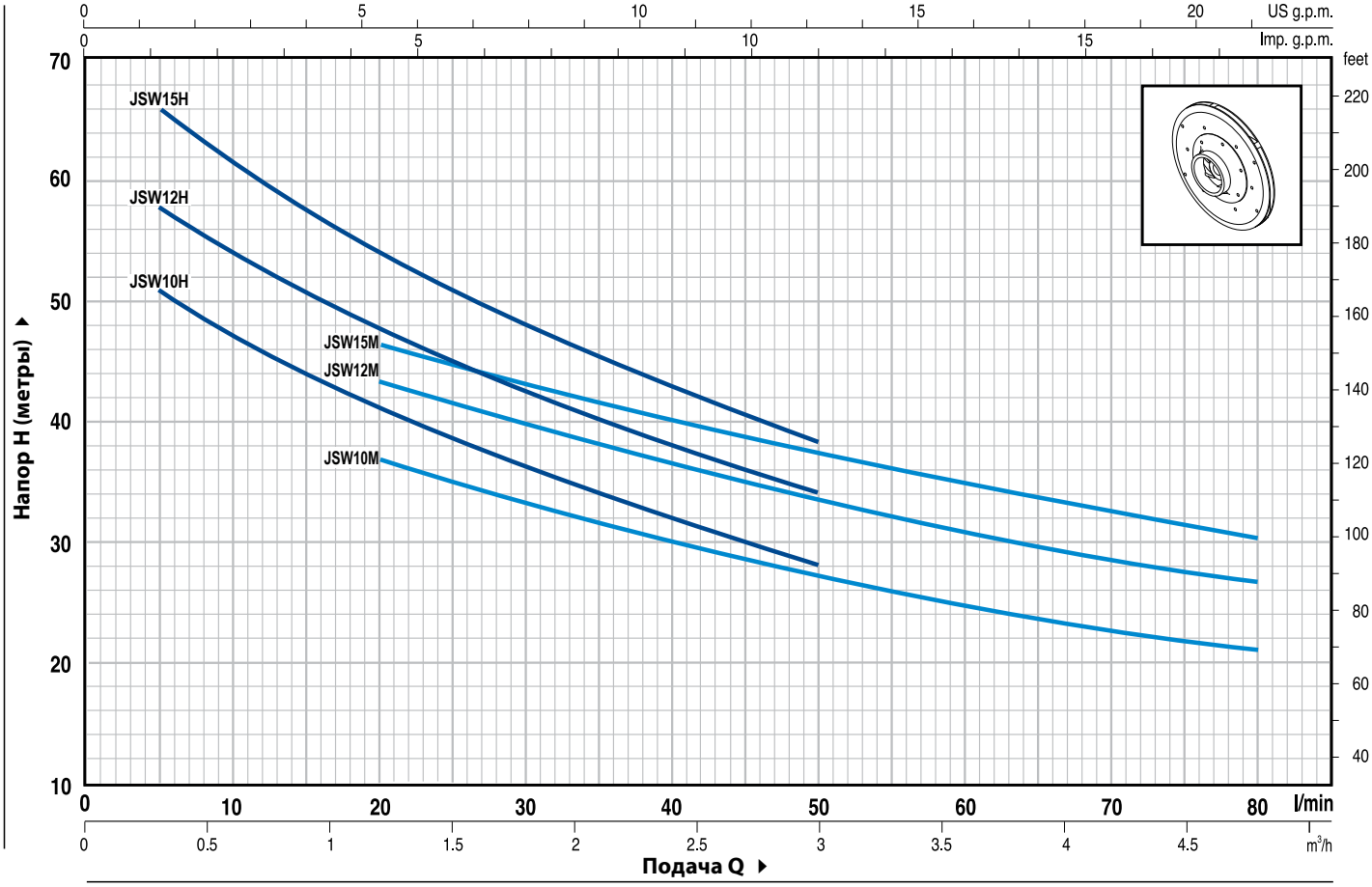

ТИП Однофазный	ТИП Трехфазный	МОЩНОСТЬ кВт	МОЩНОСТЬ л.с.	Q м³/ч	0	0,3	0,6	0,9	1,2	1,5	1,8	2,4	2,7	3,0	3,6	4,2	4,8
				Q л/мин	**0**	**5**	**10**	**15**	**20**	**25**	**30**	**40**	**45**	**50**	**60**	**70**	**80**
JSWm 10H	**JSW 10H**	0,75	1	H метры	56	51	47	44	41	39	36	32	30	28			
JSWm 12H	**JSW 12H**	0,90	1,25		64	58	54	51	48	45	43	38	36	34			
JSWm 15H	**JSW 15H**	1,1	1,5		70	66	62	58	54	51	48	43	41	38			
JSWm 10M	**JSW 10M**	0,75	1		46	42	40	38	37	35	33	30	29	27	25	23	21
JSWm 12M	**JSW 12M**	0,90	1,25		50	48	46	44	42	41	39	36	35	33	31	29	27
JSWm 15M	**JSW 15M**	1,1	1,5		55	52	50	48	46	45	43	40	39	37	35	33	30

Q = Подача **H** = Общий манометрический напор **HS** = Высота всасывания

Допуск характеристик в соответствии с EN ISO 9906 Прил. A.

РАЗМЕРЫ И ВЕС

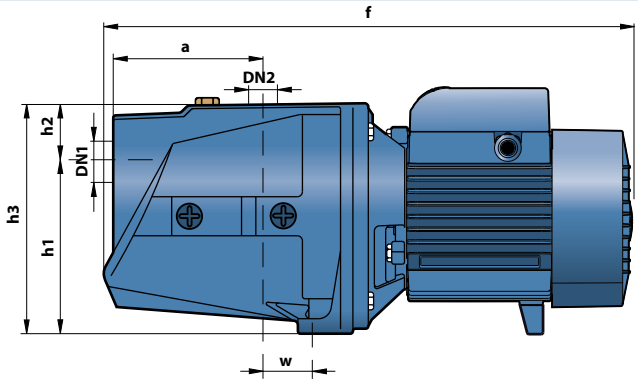

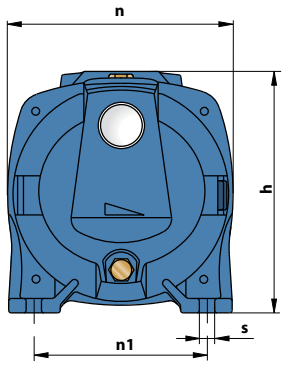

ТИП Однофазный	ТИП Трехфазный	ПАТРУБКИ DN1	ПАТРУБКИ DN2	РАЗМЕРЫ мм a	f	h	h1	h2	h3	n	n1	w	s	кг 1~	кг 3~
JSWm 10H	JSW 10H	**1"**	**1"**	113,5	402	201	147	35	182	180	142	22	10	**13,7**	**13,8**
JSWm 12H	JSW 12H													**14,7**	**13,6**
JSWm 15H	JSW 15H													**15,1**	**14,8**
JSWm 10M	JSW 10M													**13,7**	**13,8**
JSWm 12M	JSW 12M													**14,7**	**13,6**
JSWm 15M	JSW 15M													**15,1**	**14,8**

JSW3

Самовсасывающие электронасосы “JET”

ЭКСПЛУАТАЦИОННЫЕ ХАРАКТЕРИСТИКИ

- Подача до **160 л/мин** (9,6 м^3/ч)
- Напор до **96** м

ГРАНИЦЫ ПРИМЕНЕНИЯ

- Манометрическая высота всасывания до **9 м** (HS)
- Температура жидкости от **-10 °C** до **+40 °C**
- Температура окружающей среды от **-10 °C** до **+40 °C**
- Максимальное давление в корпусе насоса **10 бар**
- Непрерывный режим работы **S1**

ИСПОЛНЕНИЕ И НОРМЫ БЕЗОПАСНОСТИ

EN 60335-1
IEC 60335-1
CEI 61-150

EN 60034-1
IEC 60034-1
CEI 2-3

СЕРТИФИКАТЫ

АИ30

ПРОМТЕСТ - 168

ОБЛАСТЬ ПРИМЕНЕНИЯ И УСТАНОВКА

Насосы данной серии предназначены для перекачки чистой воды без абразивных частиц, а так же жидкостей, химически неагрессивных по отношению к материалам насоса.
Конструкция самовсасывающего насоса JSW 3 позволяет перекачивать воду даже в тех случаях, когда в ней содержится небольшое количество воздуха. Надежность, проверенная временем, делает эти насосы популярными для бытового применения; в промышленном и коммунальном секторах; для полива и т.д.
Установка оборудования должна производиться в помещениях или местах, защищенных от атмосферного воздействия и влаги.

ПАТЕНТЫ - МАРКИ - МОДЕЛИ

- Зарегистрированная итальянская модель № 72753

ИСПОЛНЕНИЕ ПО ЗАКАЗУ

- Специальное механическое уплотнение
- Другое напряжение питания или частота 60 Гц
- Степень защиты: IP55

ГАРАНТИЯ

1 год в соответствии с общими условиями продажи

ТЕХНИЧЕСКИЕ ХАРАКТЕРИСТИКИ

50 Гц n= 2900 об/мин HS= 0 м

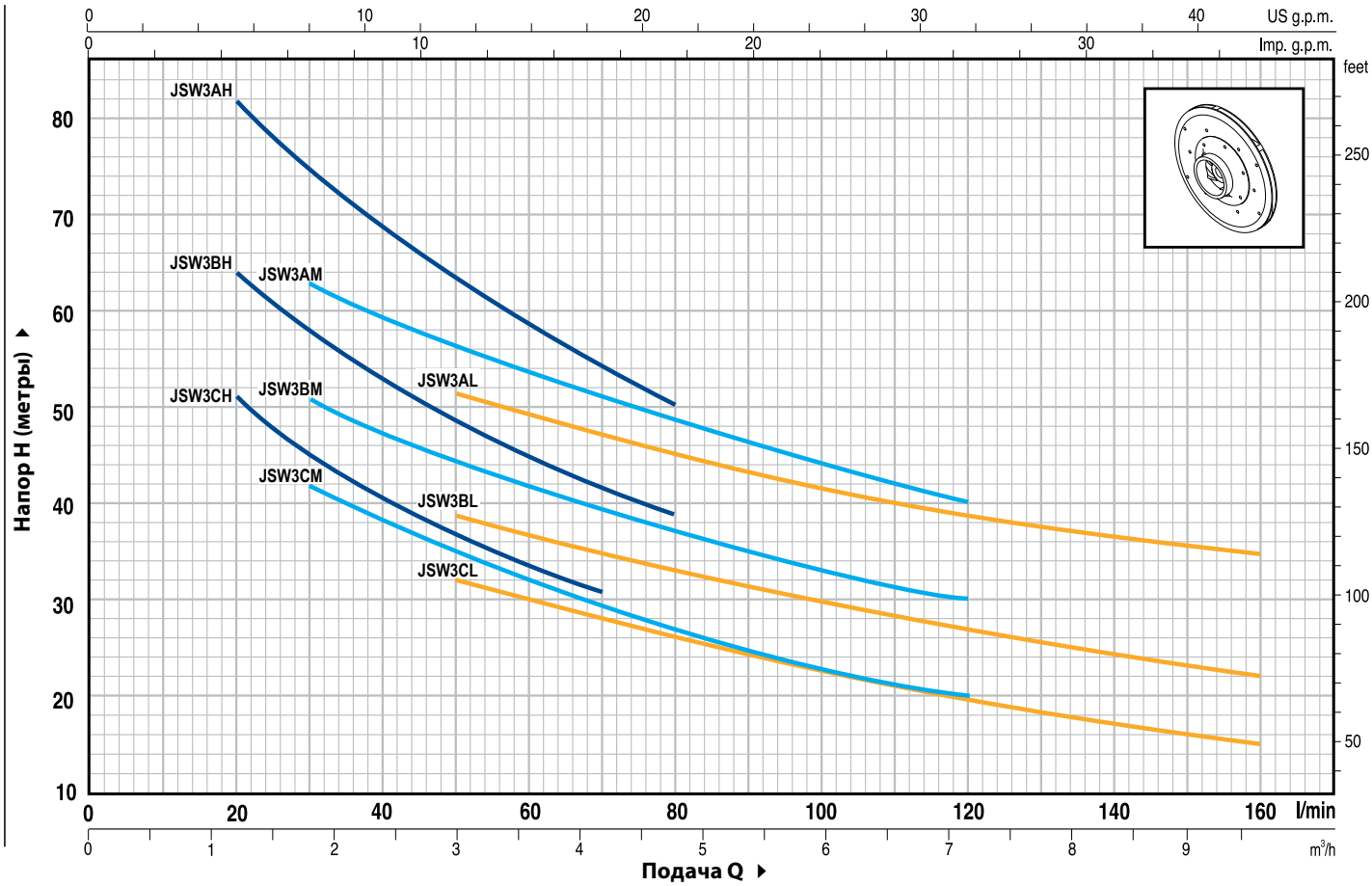

ТИП		МОЩНОСТЬ		Q м³/ч	0	0,6	0,9	1,2	1,5	1,8	2,1	2,4	2,7	3,0	3,6	4,2	4,8	6,0	7,2	8,4	9,6
Однофазный	Трехфазный	кВт	л.с.	Q л/мин	**0**	**10**	**15**	**20**	**25**	**30**	**35**	**40**	**45**	**50**	**60**	**70**	**80**	**100**	**120**	**140**	**160**
JSWm 3CH	**JSW 3CH**	1,1	1,5	H метры	64	60	55	51	48	45	42,5	40	39	37	34	31					
JSWm 3BH	**JSW 3BH**	1,5	2		76	70	67	64	61	58	55,5	53	51	49	45	41	39				
–	**JSW 3AH**	2,2	3		96	90	86	82	79	75	71,5	69	66	64	58	54	50				
JSWm 3CM	**JSW 3CM**	1,1	1,5		52	50	48	45	44	42	40	38	37	35	32	29	27	23	20		
JSWm 3BM	**JSW 3BM**	1,5	2		60	58	56	54	52	51	49	47	46	45	42	39	37	33	30		
–	**JSW 3AM**	2,2	3		74	70	68	67	65	63	61	59	58	56	54	51	49	44	40		
JSWm 3CL	**JSW 3CL**	1,1	1,5		42	40	39	38	37	36	35	34	33	32	30	28	26	23	20	17	15
JSWm 3BL	**JSW 3BL**	1,5	2		51	48	46	45	44	43	42	41	40	39	37	35	33	30	27	24	22
–	**JSW 3AL**	2,2	3		62	60	58	57	56	55	54	53	52	51	49	47	45	42	39	36,5	35

Q = Подача **H** = Общий манометрический напор **HS** = Высота всасывания

Допуск характеристик в соответствии с EN ISO 9906 Прил. A.

РАЗМЕРЫ И ВЕС

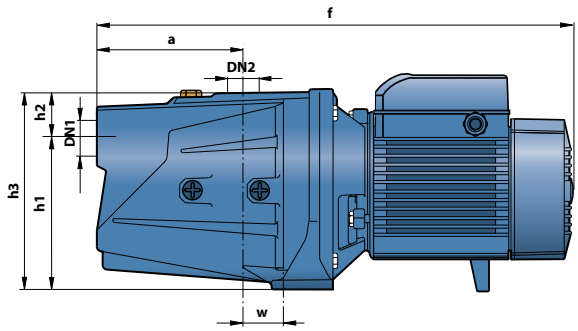

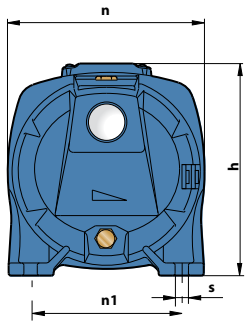

ТИП		ПАТРУБКИ		РАЗМЕРЫ мм										кг	
Однофазный	Трехфазный	DN1	DN2	a	f	h	h1	h2	h3	n	n1	w	s	1~	3~
JSWm 3CH	JSW 3CH													**24,9**	**22,9**
JSWm 3BH	JSW 3BH													**26,1**	**25,1**
–	JSW 3AH													**–**	**26,4**
JSWm 3CM	JSW 3CM													**24,9**	**22,9**
JSWm 3BM	JSW 3BM	**1¼"**	**1"**	155	530	242	165	43	208	206	164	30	11	**26,1**	**25,1**
–	JSW 3AM													**–**	**26,4**
JSWm 3CL	JSW 3CL													**24,9**	**22,9**
JSWm 3BL	JSW 3BL													**26,1**	**25,1**
–	JSW 3AL													**–**	**26,4**